PANR30E240904
LED-PANEL EINBAU RUND; Ø300MM; 3.000K, 4.000K, 5.000K

Produktbild

Eigenschaften

- Aluminium-Einbau-Gehäuse, weiß
- Abdeckung aus Polymethylmethacrylat (PMMA), opal

Technische Daten

Farbwiedergabeindex	Ra>80
Abstrahlwinkel	120°
Montageart	Einbau
Zertifikate	CE
Schutzart	IP20
Schutzklasse	III
Lebensdauer	40.000 Std. (L80/B10)
Anschlussleistung	24W
Betriebsstrom	600mA
Lichtfarbe	3.000K; 4.000K; 5.000K
Lichtstrom	2.300lm
Lichtausbeute	96lm/W
Durchmesser Ø mm	300
Höhe in mm	21
Deckenausschnitt Ø mm	280
Gewicht	ca. 0,7kg

Maßskizze

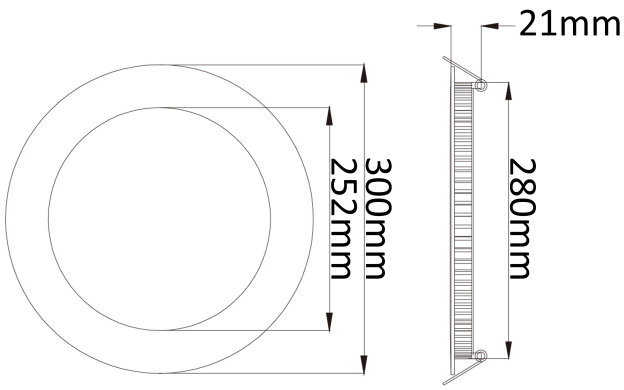

Lichtverteilungskurve

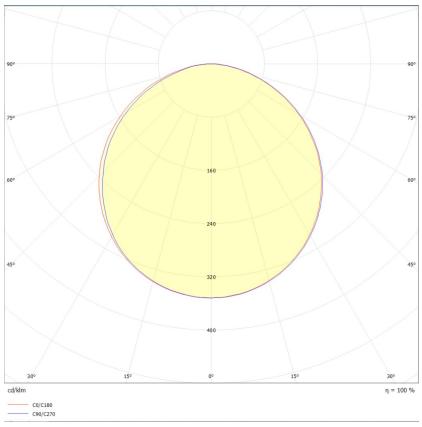

Ausschreibungstext

emsLICHT LED-Panel R 300mm 3000-5000K Runde Einbauleuchte mit opaler Abdeckung aus PMMA, geeignet für Flure, Treppenhäuser, Sanitärräume und Nebenräume. Gehäuse aus Aluminium-Druckguss weiß lackiert, für Deckenmontage in Hohlraumdecken mittels Halteklammern geeignet (Deckenstärke: 2-15mm), harmonische Lichtwirkung durch gleichmäßig ausgeleuchteten Lichtaustritt Leuchtmittel: LED Modul 3.000K - 5.000K CRI 80 Lichtfarbe: 3.000K - 4.000K - 5.000K einstellbar über Dipschalter Lebensdauer: 40.000 Std. (L80/B10) Lichtstrom: 2.300lm Systemleistung: 24W (inkl. Betriebsgerät) Systemeffizienz: 96lm/W Schutzklasse: III Glühdrahttest: 650° C Schutzart: IP20 Normen: CE Abmessungen: (ØxH) 300x21mm - Ausschnitt: Ø280mm Betriebsgerät: ohne, bitte separat bestellen Fabrikat: emsLICHT AG, Geeste-Dalum Typ: PANR30E240904 Kontakt: Mail an vertrieb@emslicht.de oder Tel.: 0 59 37 / 7 07 89 - 0